令和4年度　杵藤地区高校野球新人大会組み合わせ表

１１月３日（水）～１１月６日（日）
予備日　11/12、13、19（みゆき）

優勝　武雄高校

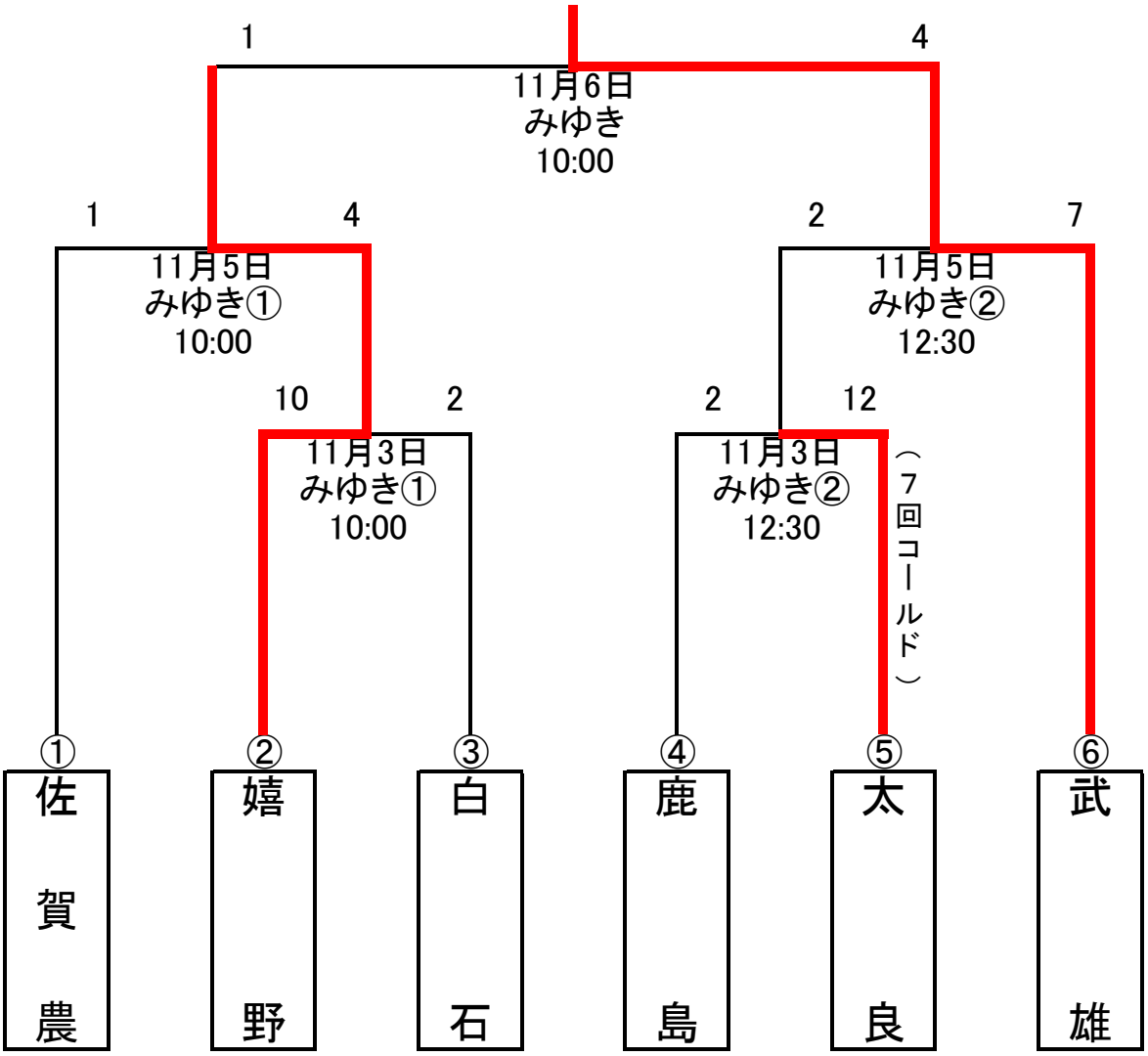

※　左側が一塁側とする